RNC5-TPF
VENTILATEUR À RÉCUPÉRATION DE CHALEUR

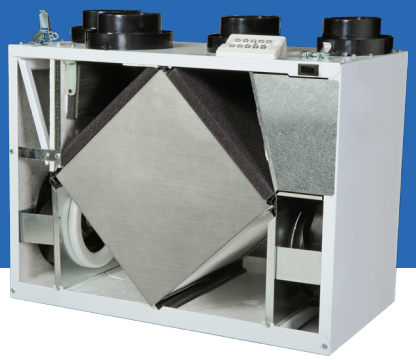

FICHE TECHNIQUE

NOYAU BREVETÉ EN ALUMINIUM THERMOCONDUCTEUR
Le noyau de récupération de la chaleur transfert la chaleur entre les deux flux d'air. Se retire facilementpour le nettoyage ou l'entretien.

MOTEURS ET SOUFFLANTES
Chaque flux d'air a une turbine motorisée avec plusieurs opérations de vitesse de ventilateur.

FILTRES
Filtres à air lavables dans chacun des flux d'alimentation et d'évacuation.

MONTAGE
Quatre douilles taraudées aux coins du coffret pour accepter les crochets en S et les sangles de suspension fournis avec l'appareil.

DÉGIVRAGE
Le moteur d'alimentation s'arrête et le moteur de l'évacuation se met en marche à haute vitesse pour dégivrer le noyau.

BOÎTIER
Acier galvanisé de calibre 20 prépeint pour une résistance supérieure à la corrosion. Isolé pour prévenir la condensation extérieure Deux raccords de drain de 1/2 po (12 mm) de diamètre extérieur.

RÉGLAGES DE HAUTE VITESSE SÉLECTIONNABLES PAR L'INSTALLATEUR
La haute vitesse H3 est le réglage d'usine. L'installateur peut choisir une vitesse élevée plus basse lors de la configuration.

COMMANDE ÉLECTRONIQUE
La commande principale peut être fixée au mur dans un emplacement central. Câble à 3 fils de calibre 20 (mini), longueur 100 pi (maxi).

OPTIONAL ACCESSORIES:

Capuchon à sortie concentrique
99-190
99-194

Capuchons anti-intempéries
99-185
99-186
99-187

TechGrille
99-EAG4
99-EAG5
99-EAG6
99-EAG8

Raccord Terminator
99-TM4
99-TM5
99-TM6

CARACTÉRISTIQUES DU DXPL-03

Ventilation 5 vitesses dans chaque mode	✓
Ventilation 2 vitesses (Low/High)	✓
Ventilation continue à basse vitesse	✓
Gestion de l'humidité par déshumidistat réglable	✓
Grand écran ACL numérique	✓
Ventilation continue	✓
Recirculation continue	✓
20 ON/40 OFF	✓
10 ON/50 OFF	✓
20 ON/40 Recirculation	✓
Priorité haute vitesse 20/40/60 min	✓
Compatible avec minuterie sans fil 99-DET02	✓
Connexion à 3 fils	✓

OPTIONS DE MINUTERIE

99-DET01 - Minuterie Lifebreath 20/40/60 min
Enclenche une ventilation à haute vitesse pendant 20, 40 ou 60 minutes. Connexion à 3 fils.

99-DET02 - Minuterie sans fil Lifebreath 20/40/60 min
Enclenche une ventilation à haute vitesse pendant 20, 40 ou 60 minutes. Se connecte sans fil à la commande principale pour une installation facile. Portée approximative de 40 pieds.
Exclusif à Lifebreath.

99-RX02 - Répéteur sans fil Lifebreath
Prolonge la portée de la minuterie sans fil 99-DET02 en la reliant sans fil à la commande principale quand la minuterie se trouve hors de portée. Se branche dans une prise de courant 120 V et s'installe à mi-chemin entre la minuterie et la commande murale principale.

99-DXPL03

99-DET02

99-DET01

*Les fonctions de recirculation ne sont pas disponibles sur les modèles à dégivrage par ventilation.

LIFEBREATH®
Systèmes pour l'air intérieur

RNC5-TPF
VENTILATEUR À RÉCUPÉRATION DE CHALEUR

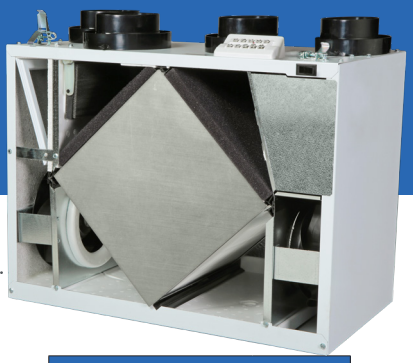

PERFORMANCE (HOMOLOGUÉ HVI)

PO H_2O (PA)	0,2 (50) PCM (L/s)	0,3 (75) PCM (L/s)	0,4 (100) PCM (L/s)	0,5 (125) PCM (L/s)	0,6 (150) PCM (L/s)	0,7 (175) PCM (L/s)	0,8 (200) PCM (L/s)	0,9 (225) PCM (L/s)
Débit net alimentation	163 (77)	155 (73)	142 (67)	131 (62)	119 (56)	108 (51)	95 (45)	83 (39)
Débit brut alimentation	165 (78)	155 (73)	144 (68)	133 (63)	121 (57)	108 (51)	96 (45)	83 (39)
Débit brut évacuation	163 (77)	150 (71)	138 (65)	127 (60)	114 (54)	102 (48)	91 (43)	78 (37)

CARACTÉRISTIQUES ÉLECTRIQUES	
VAC @ 60 Hz	120
Watts /Vitesse lente	69
Watts /Vitesse rapide	147
Intensité nominale (A)	1,2

Efficacité sensible apparente (ASE) @ 64 PCM (30 L/s)	32 °F (0 °C)	75 %
Efficacité de récupération sensible (SRE) @ 64 PCM (30 L/s)	32 °F (0 °C)	66 %
Efficacité de récupération sensible (SRE) @ 97 PCM (46 L/s)	32 °F (0 °C)	65 %
Efficacité de récupération sensible (SRE) @ 68 PCM (32 L/s)	-13 °F (-25 °C)	56 %

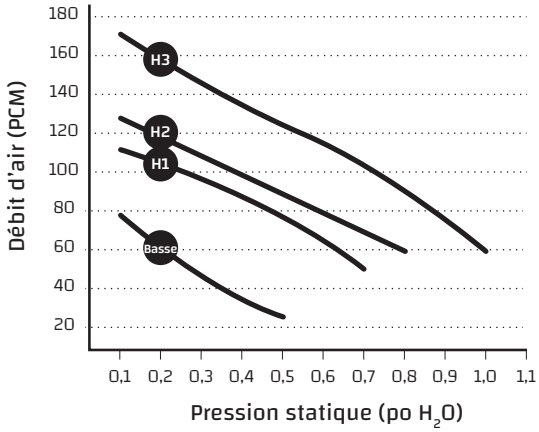

POIDS :
51 LB (23 KG)

POIDS D'EXPÉDITION :
54 LB (25 KG)

REMARQUES :

Un dégagement à l'avant de 25 po (635 mm) est recommandé aux fins d'entretien. Tous les conduits utilisent des colliers ronds de 5 po (125 mm), les registres d'équilibrage sont installés sur tous les colliers.

DIMENSIONS

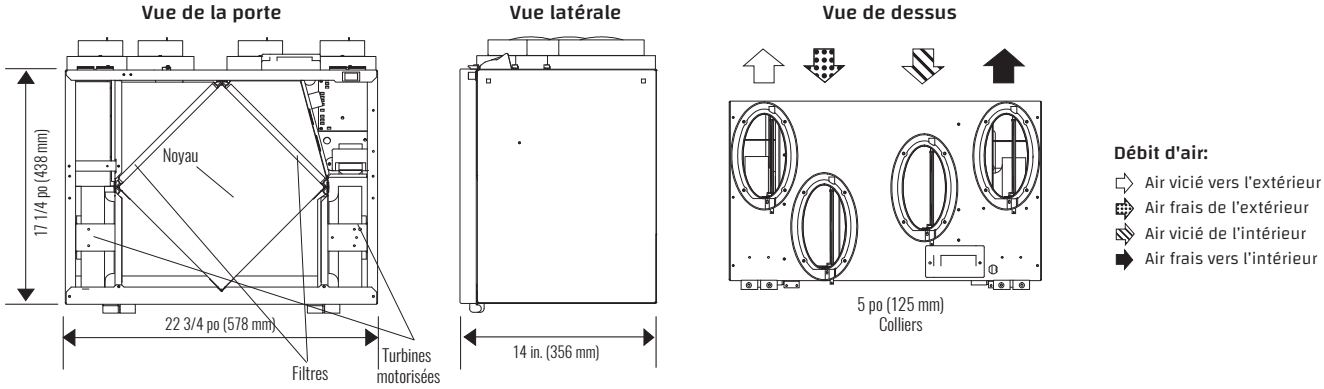

Date : _____

No projet : _____

Projet : _____ Qté : _____

Ingénieur : _____

Commande : _____

Entrepreneur : _____

Fornisseur : _____

Soumission # : _____

Soumis par : _____

Minuterie : _____ Qté : _____

GARANTIE

Les appareils bénéficient d'une garantie à vie sur le noyau du VRC et d'une garantie de cinq (5) ans pour les pièces de rechange.

Tous nos appareils sont conformes aux normes CSA et UL

LIFEBREATH® Systèmes pour l'air intérieur

www.lifebreath.com